新福島変電所

福島第一原子力発電所への送電状況

別紙９

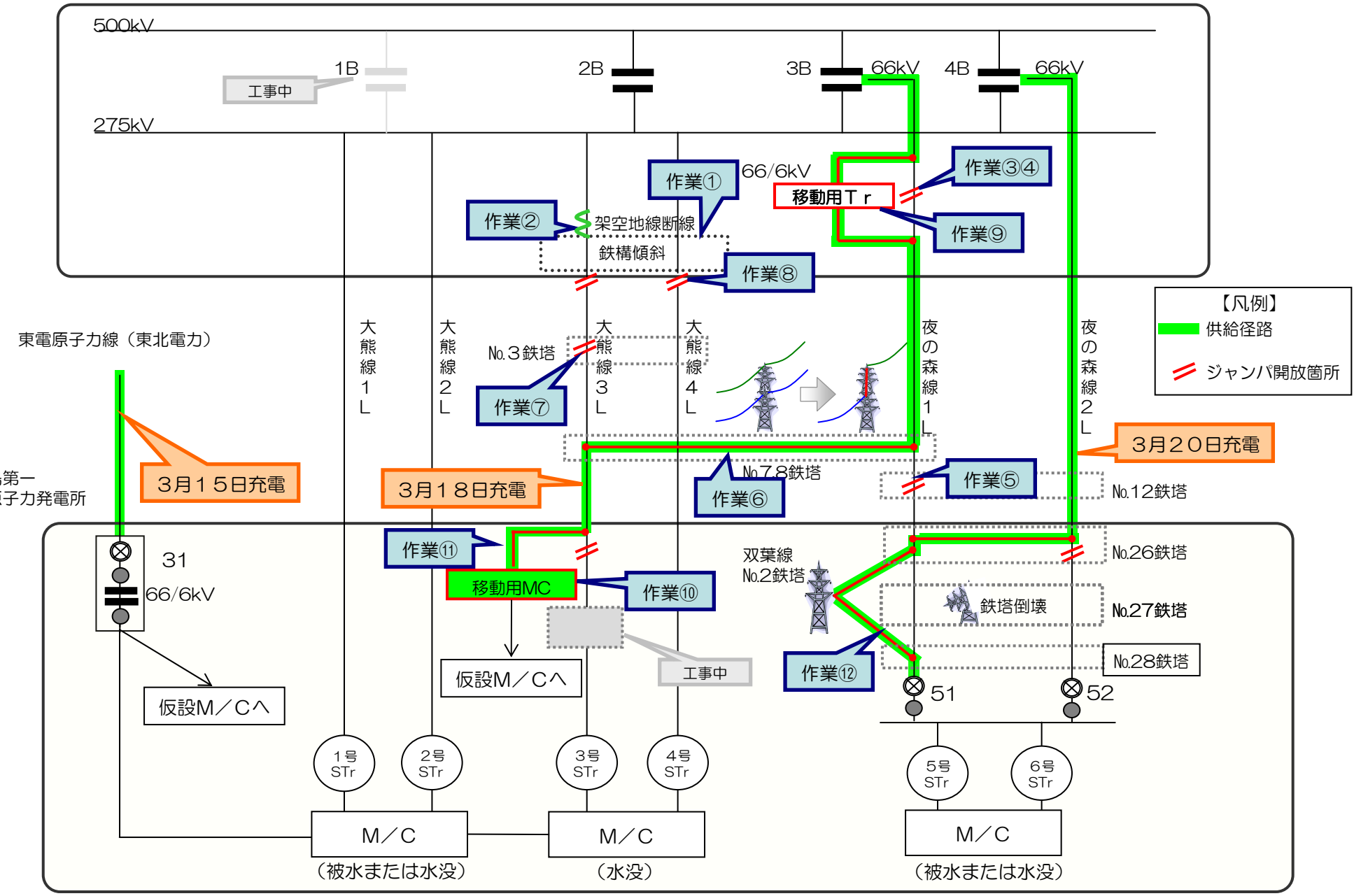

H23.4.25現在